Схема электрическая МТ-002

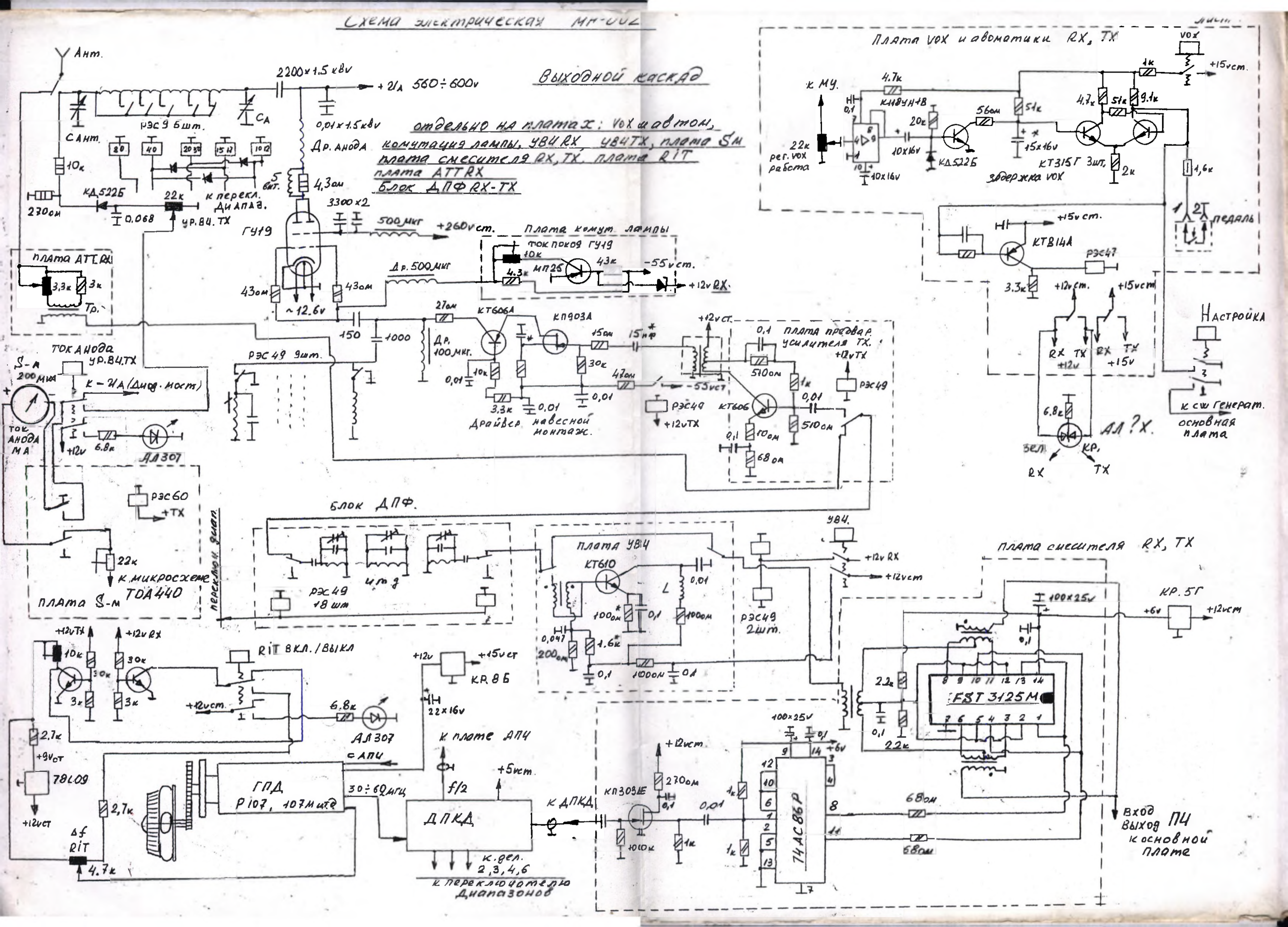

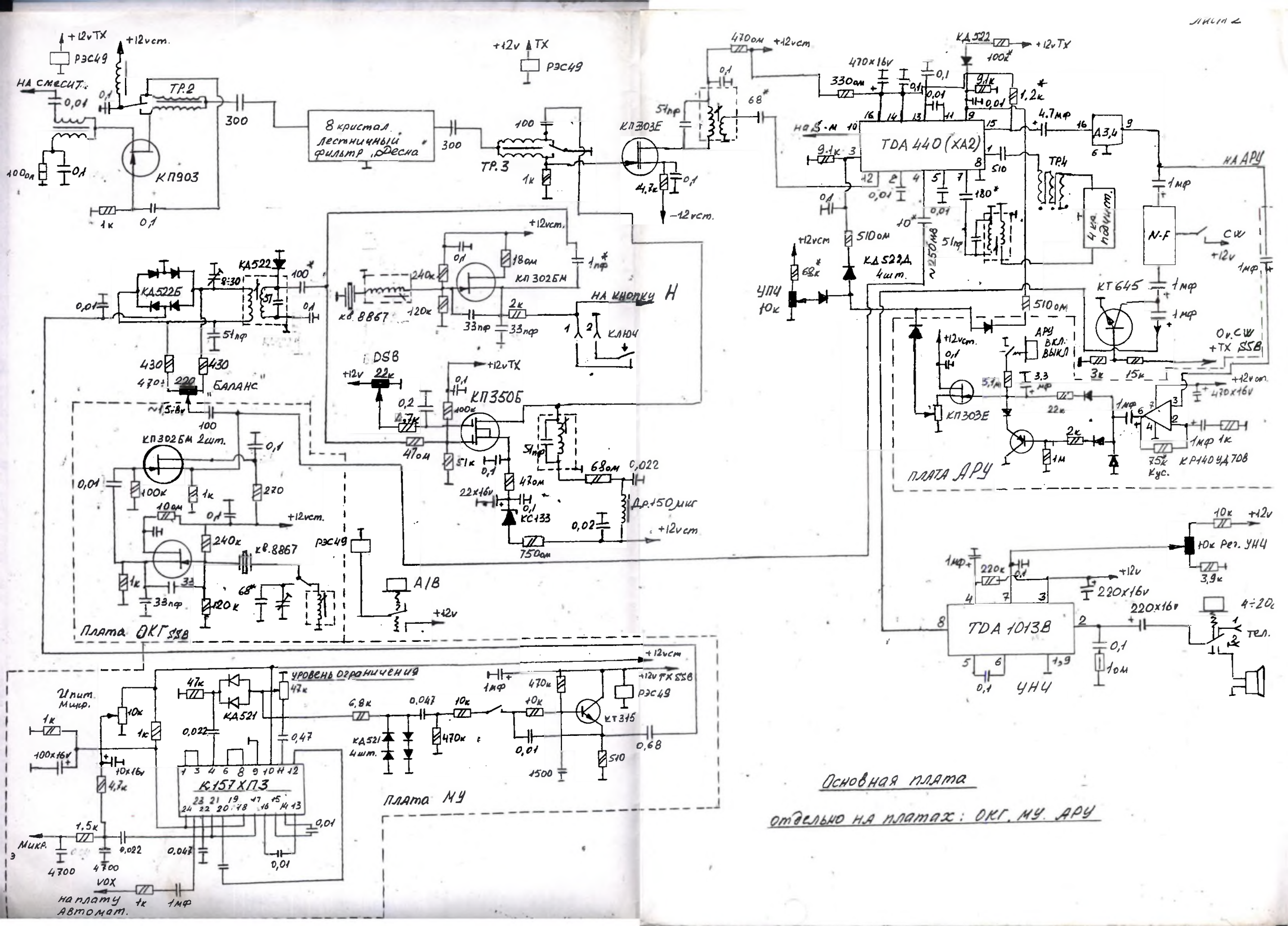

Основная плата

отдельно на платах: ОКГ, МУ, АРУ

Плата АПЧ (ЦАПЧ)

Схема

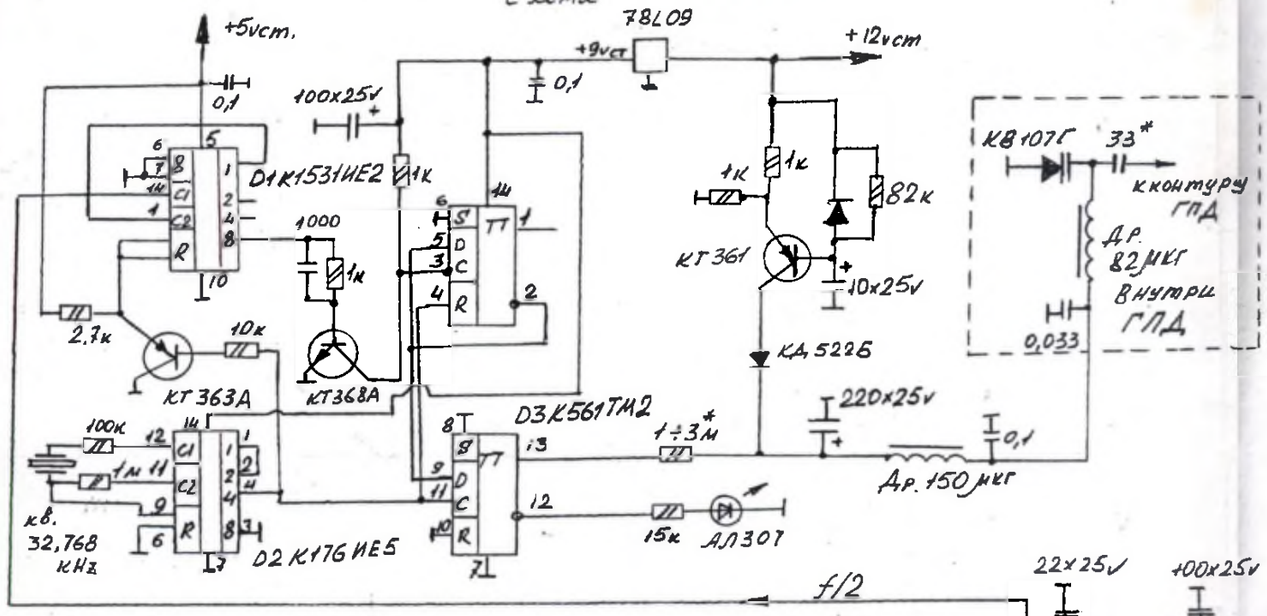

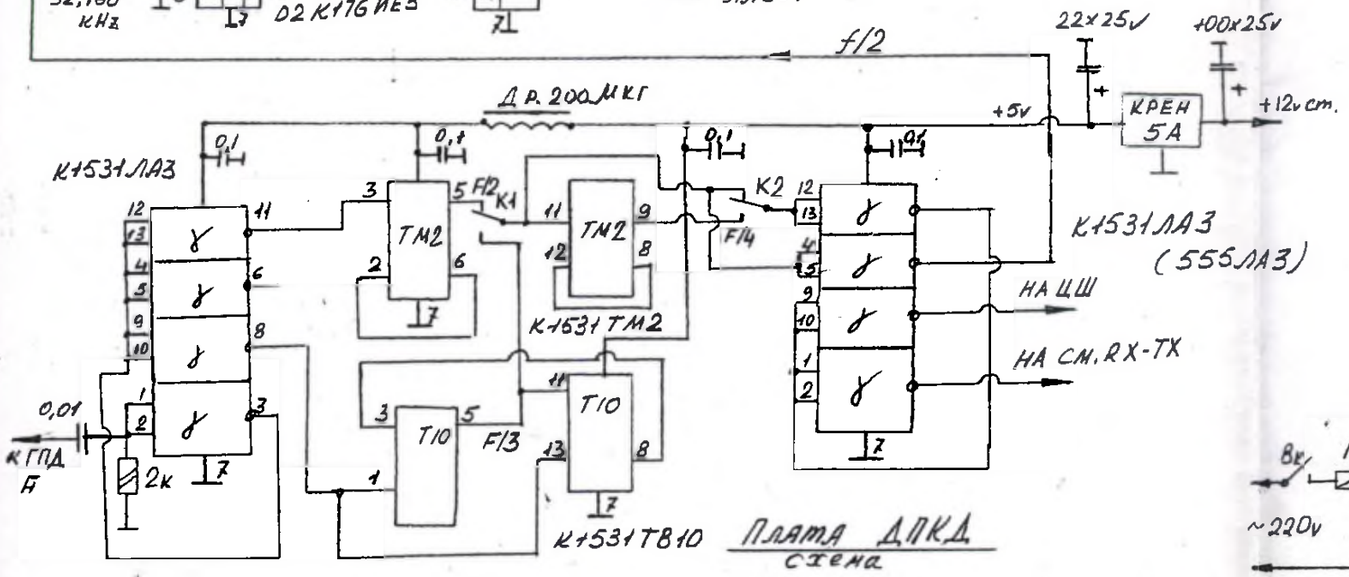

Плата ДПКД

Схема

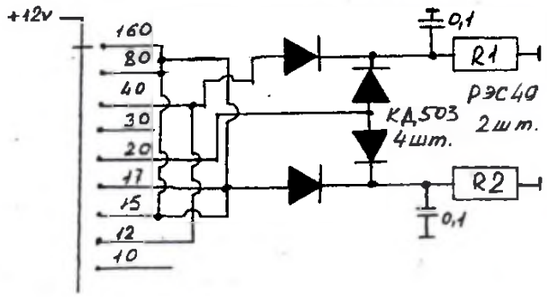

R1 v.	R2 v.	Квел
0	0	2
1	0	3
0	1	4
1	1	6

Плата N-F

Схема

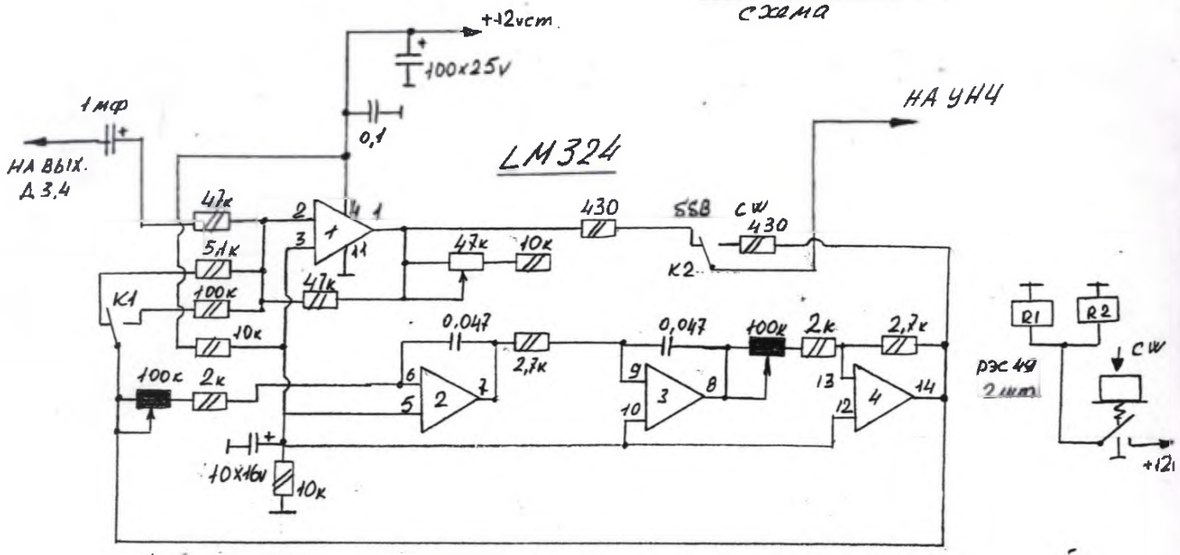

Notch-filter НЧ фильтр
Включен постоянно в режиме SSB

Резистор ~100к группа Б, В, С сдвоенный
Резистор ~47к „Добротность"

Блок питания

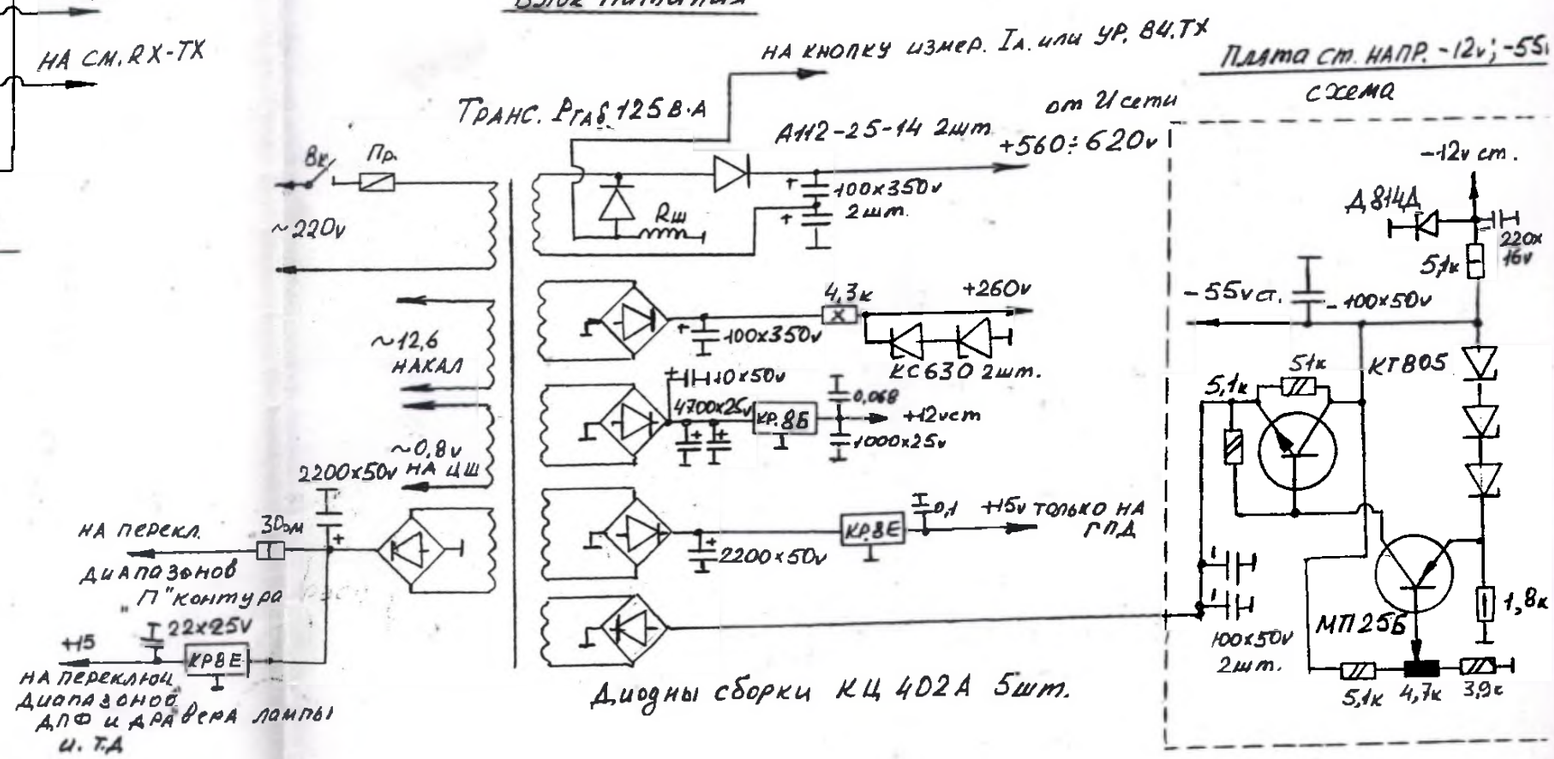

Цифровая шкала ЦШ

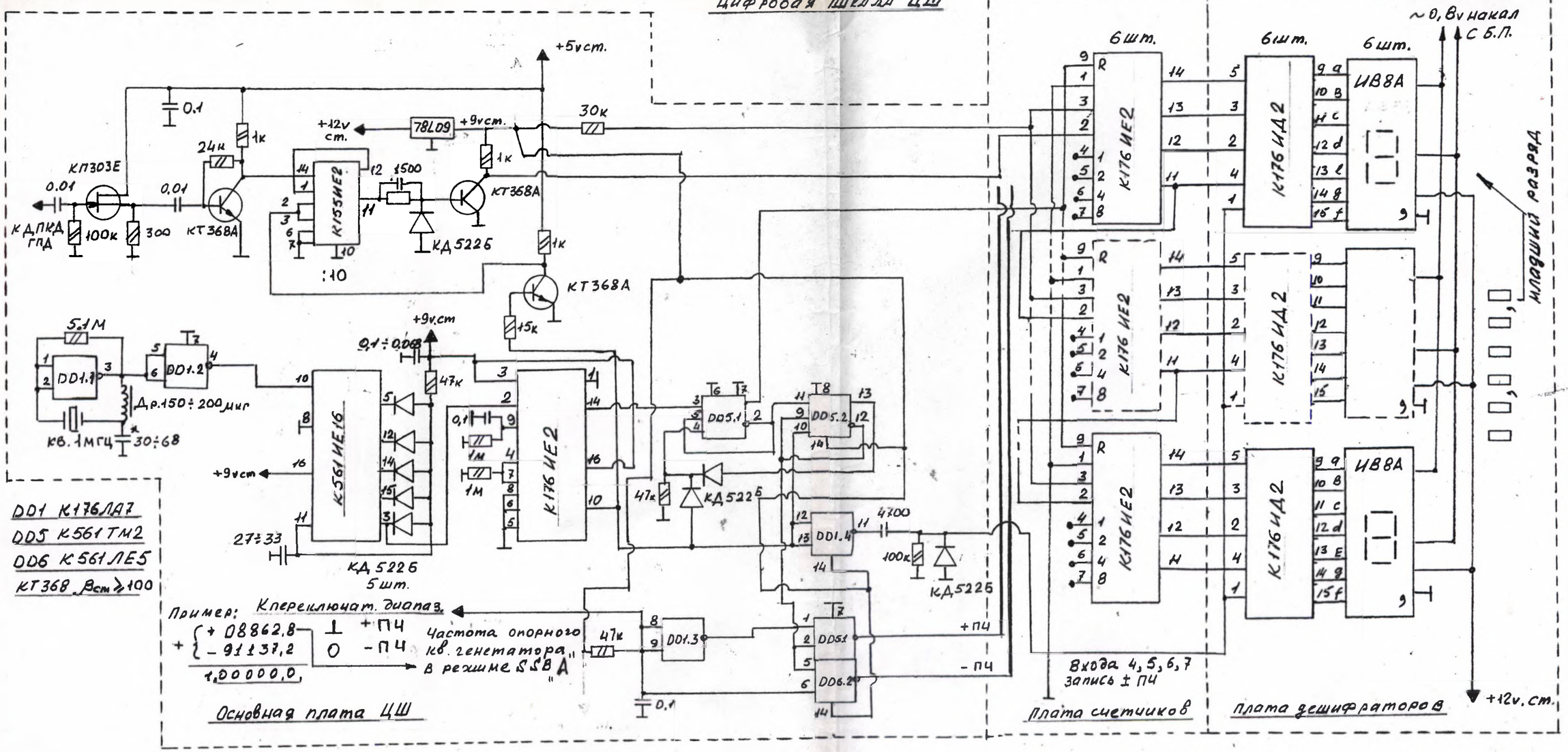

DD1 К176ЛА7
DD5 К561ТМ2
DD6 К561ЛЕ5
КТ368 Вст ≥ 100

Пример: К переключат. диапаз.

+ { + 08862,8 ⊥ + ПЧ
  - 91137,2 0 - ПЧ

1,00000,0 → Частота опорного кв. генератора в режиме SSB

Основная плата ЦШ

Плата счетчиков

Плата дешифраторов

Блок схема

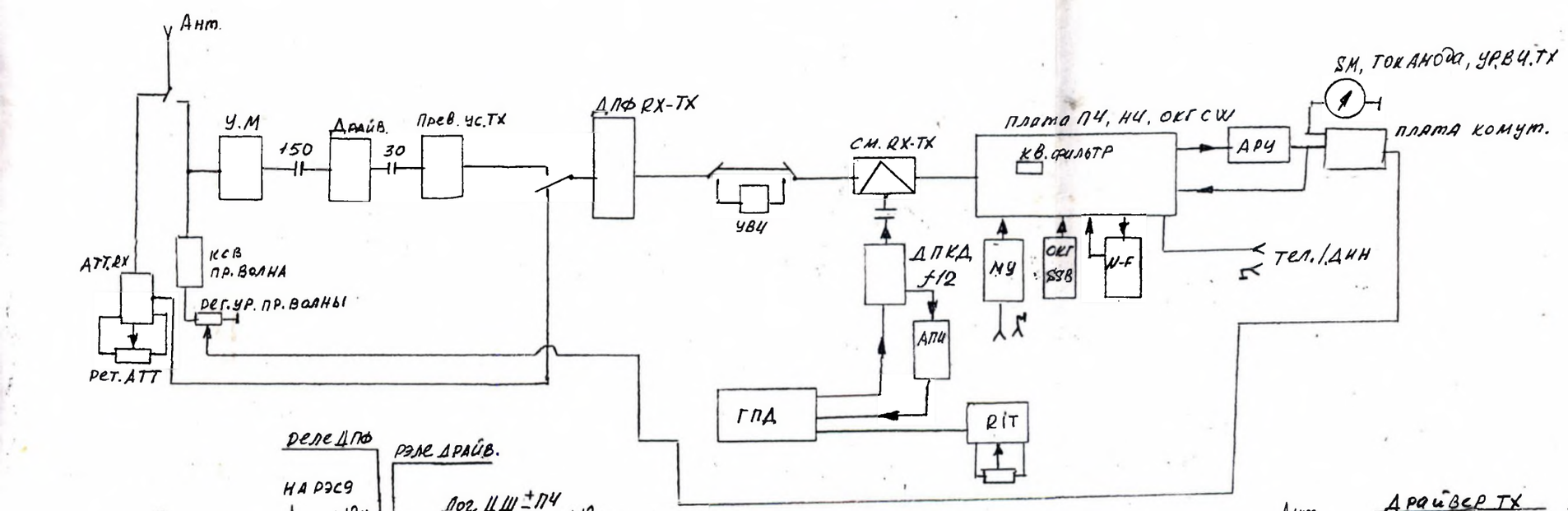
Ант.
У.М
150
Драйв.
30
Прев. ус. TX
ДПФ RX-TX
УВЧ
см. RX-TX
плата ПЧ, НЧ, ОКГ CW
кв. фильтр
АРУ
SM, ток анода, УРВЧ.TX
плата комут.
АТТ.RX
рет. АТТ
КСВ
пр. волна
рег. ур. пр. волны
ДПКД
f/2
АПЧ
ГПД
RIT
МУ
ОКГ SSB
N-F
тел./ДИН

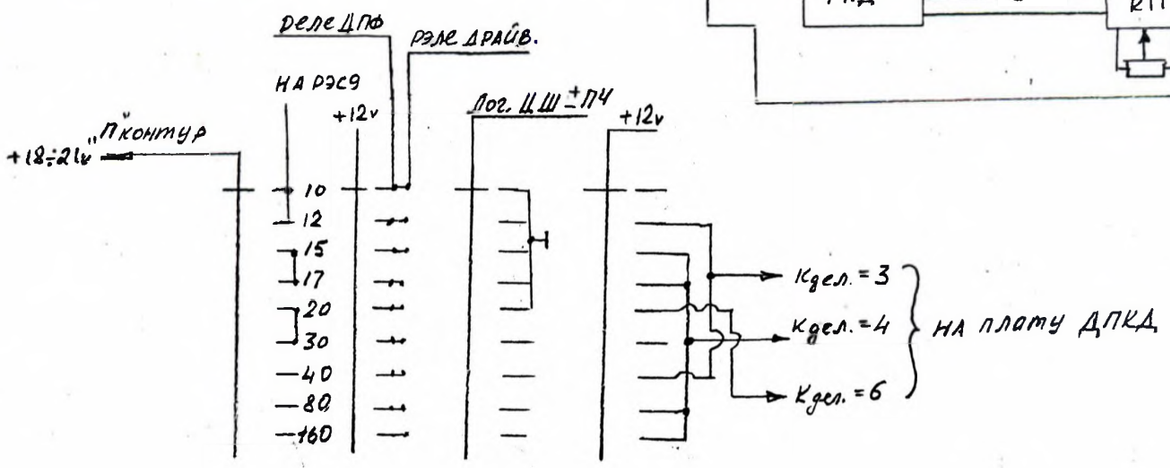
реле ДПФ
реле драйв.
на РЭС9
+12v
Лог. ЦШ ± ПЧ
+12v
„П" контур
+18÷21v
10
12
15
17
20
30
40
80
160
Кдел. = 3
Кдел. = 4
Кдел. = 6
на плату ДПКД

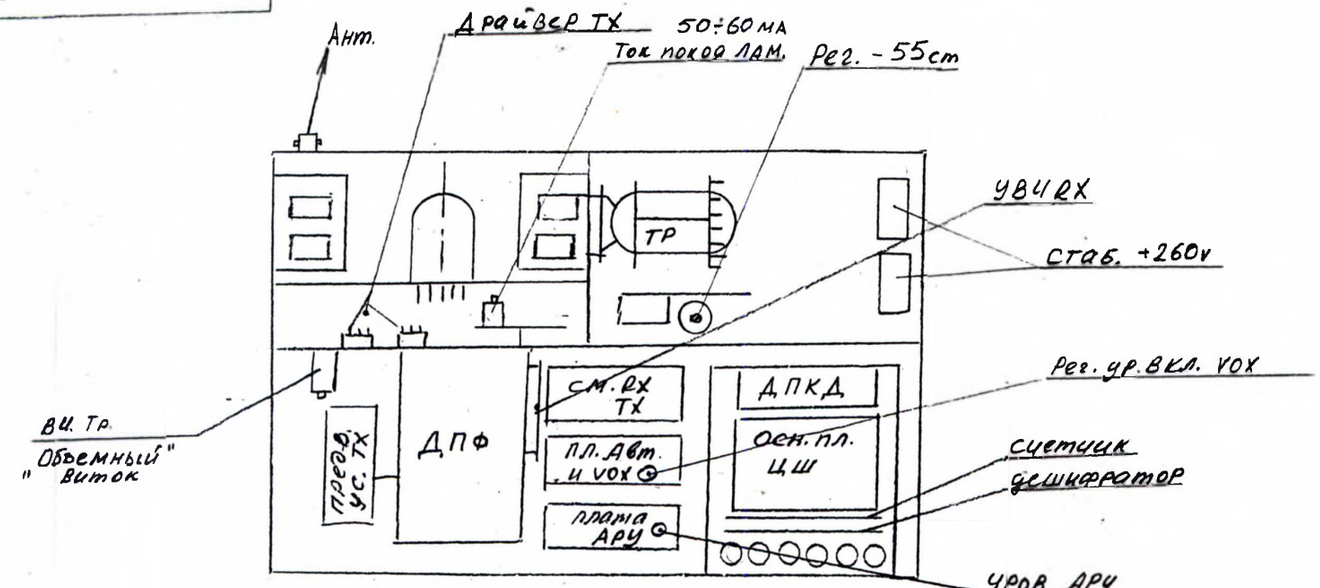
Ант.
Драйвер TX
50÷60 ма
Ток покоя ЛАМ.
Рег. - 55 см
УВЧ RX
стаб. +260v
Рег. ур. вкл. VOX
счетчик дешифратор
УРОВ. АРУ
ВЧ Тр. „Объемный" виток
ТР
предв. ус. TX
ДПФ
см. RX TX
пл. Авт. и VOX
плата АРУ
ДПКД
осн. пл. ЦШ

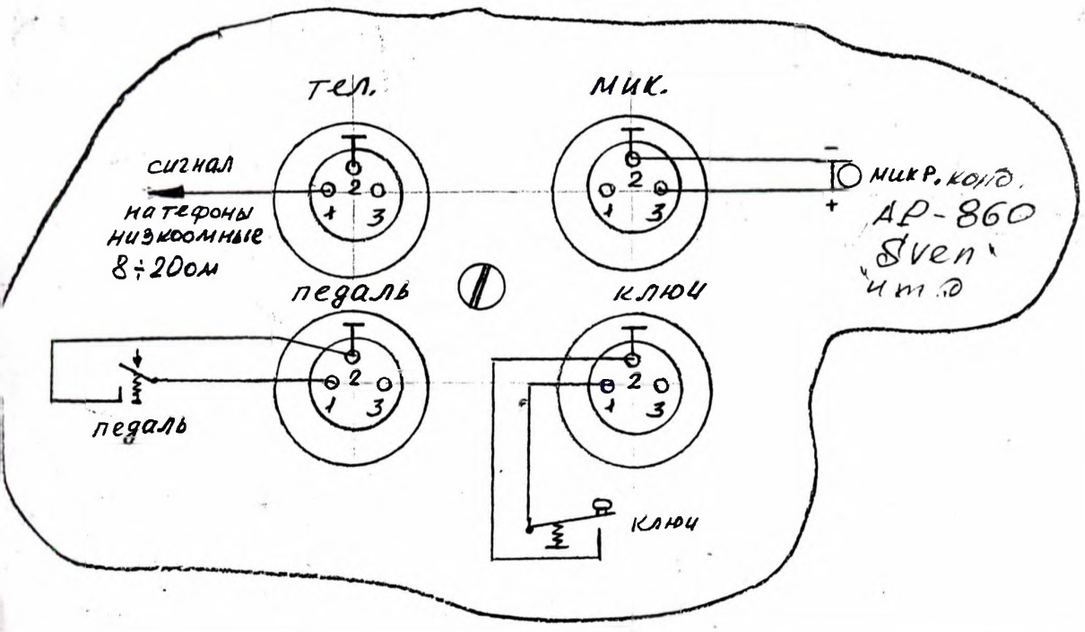
тел.
мик.
сигнал
на телефоны низкоомные 8÷20 ом
микр. конд.
АР-860
Sven
педаль
ключ
педаль
ключ

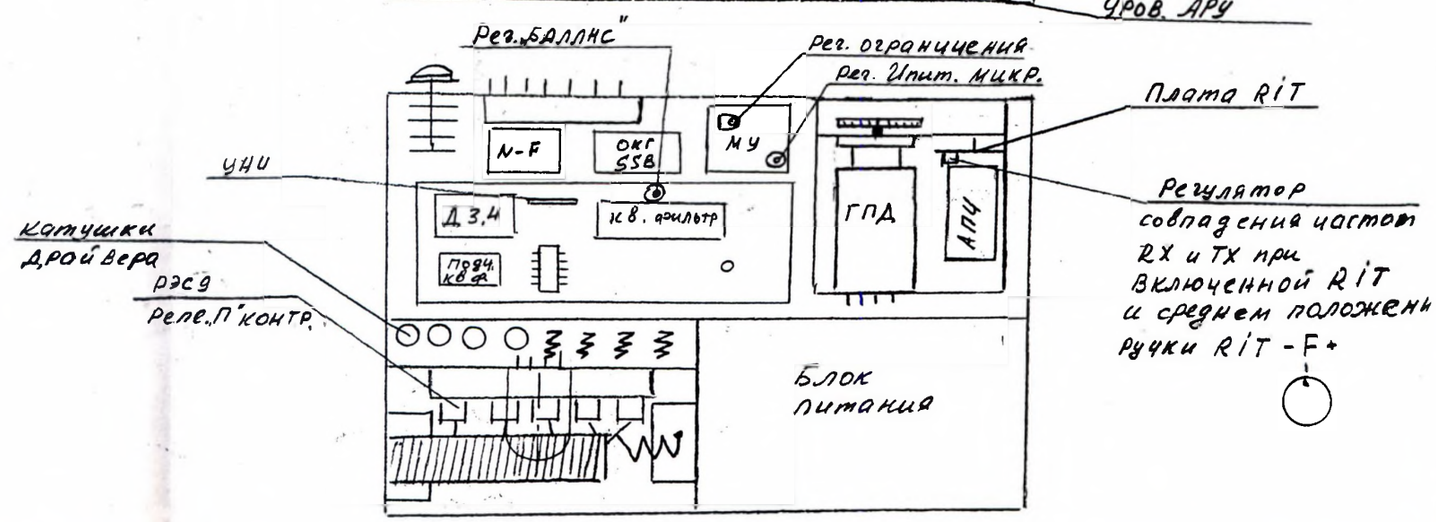
Рег. „БАЛАНС"
Рег. ограничения
Рег. Ипит. микр.
Плата RIT
УНИ
Катушки драйвера
РЭС9
Реле „П" контр.
N-F
ОКГ SSB
МУ
Д 3,4
кв. фильтр
ГПД
АПЧ
подч. кв.
Блок питания
Регулятор совпадения частот RX и TX при включенной RIT и среднем положении ручки RIT - F +